PALRAM

SUNTUF® Beehive

Instrukcja montażu

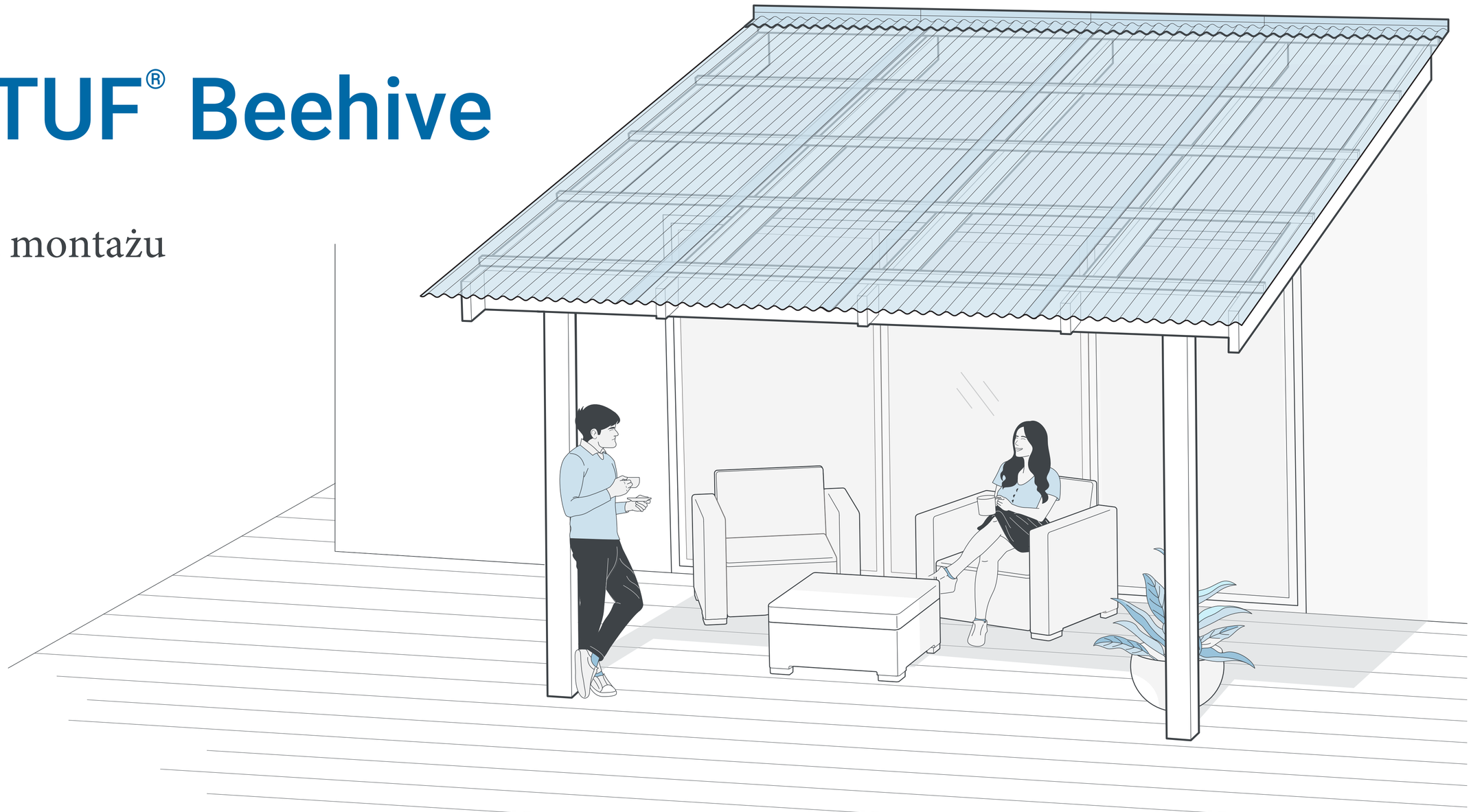

Przed montażem

Zalecane wyposażenie bezpieczeństwa

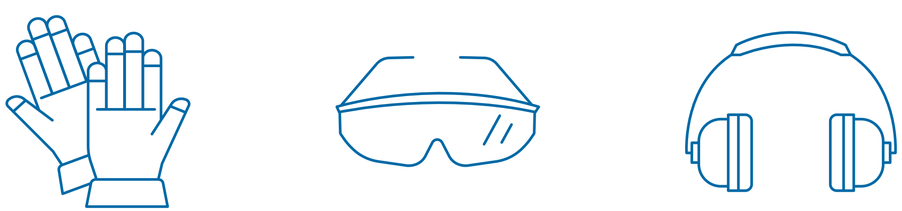

Potrzebne narzędzia

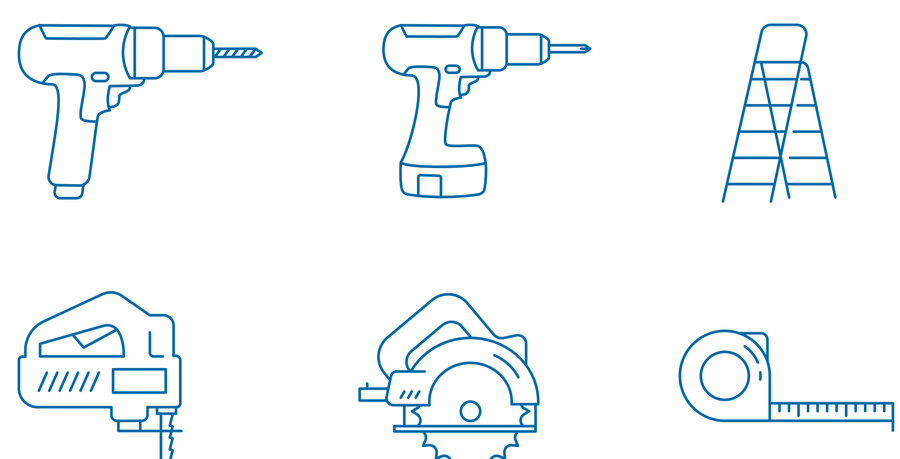

Przed montażem

Akcesoria

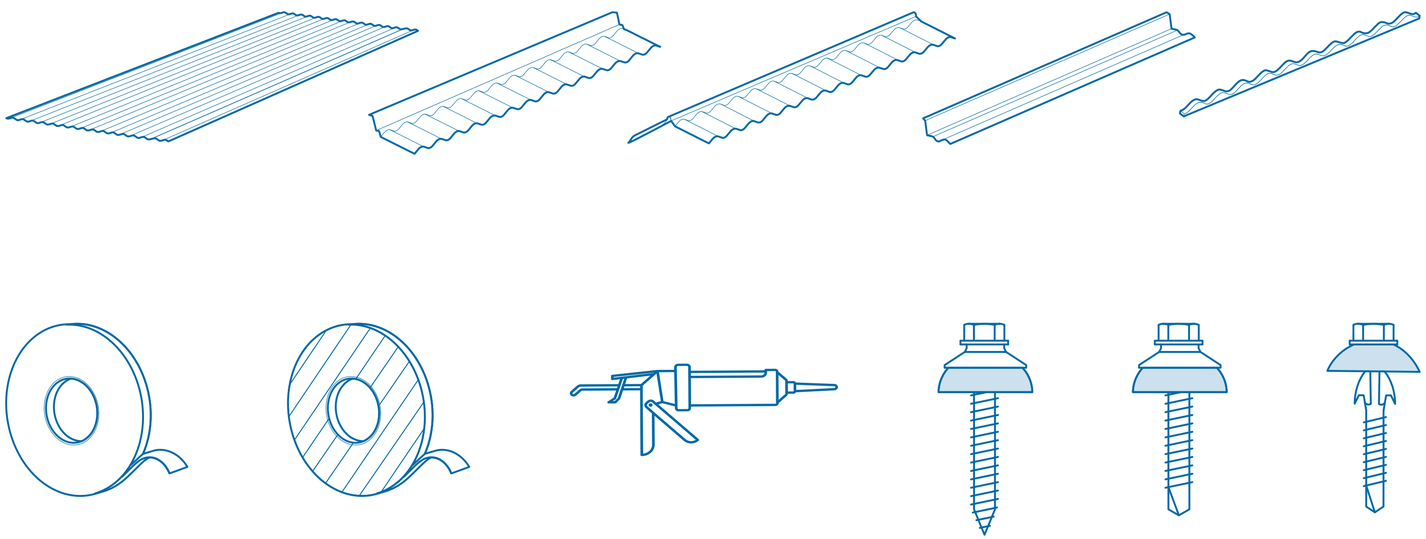

Kup

Przed montażem

Sposób montażu

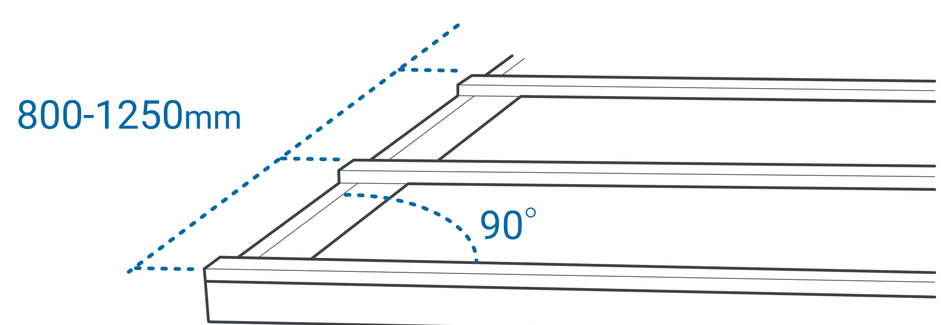

Przed montażem

Minimalne zgięcie

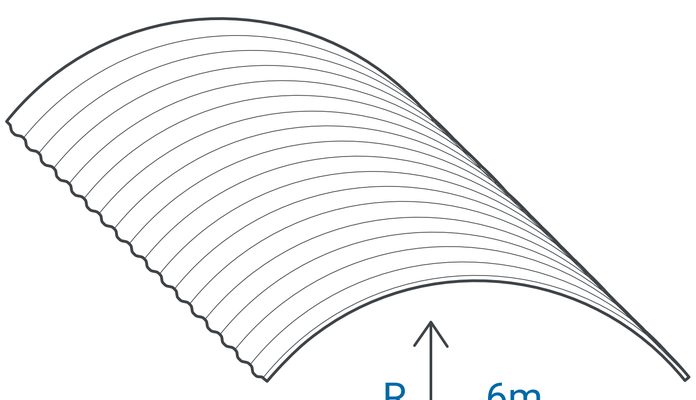

Długość płyty

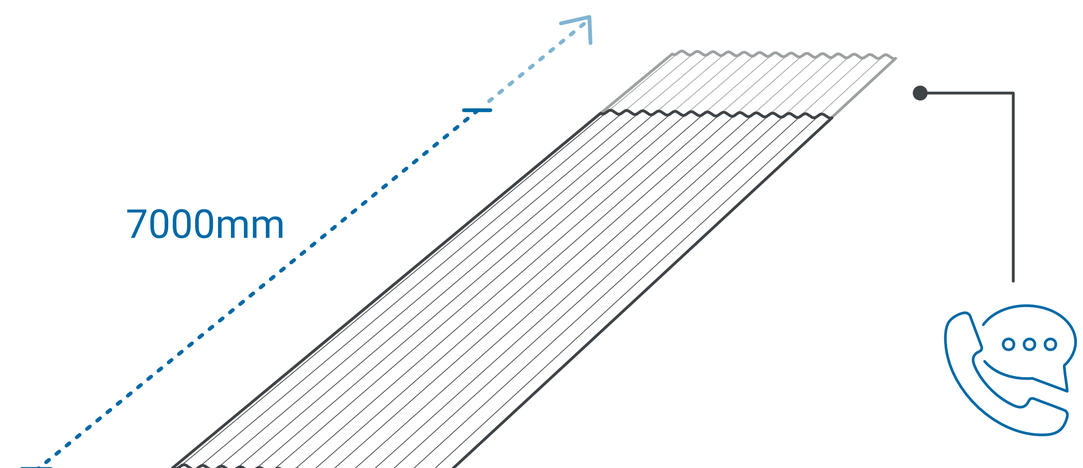

Przed montażem

Minimalny spadek

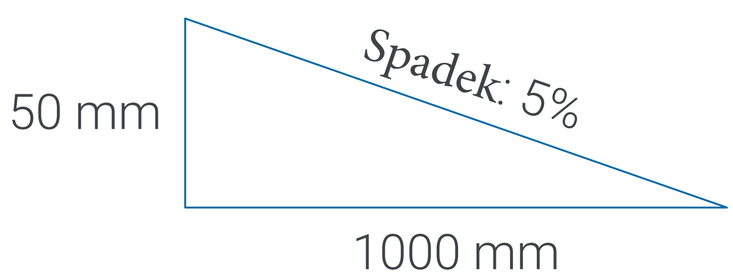

Rekomendacja montażu

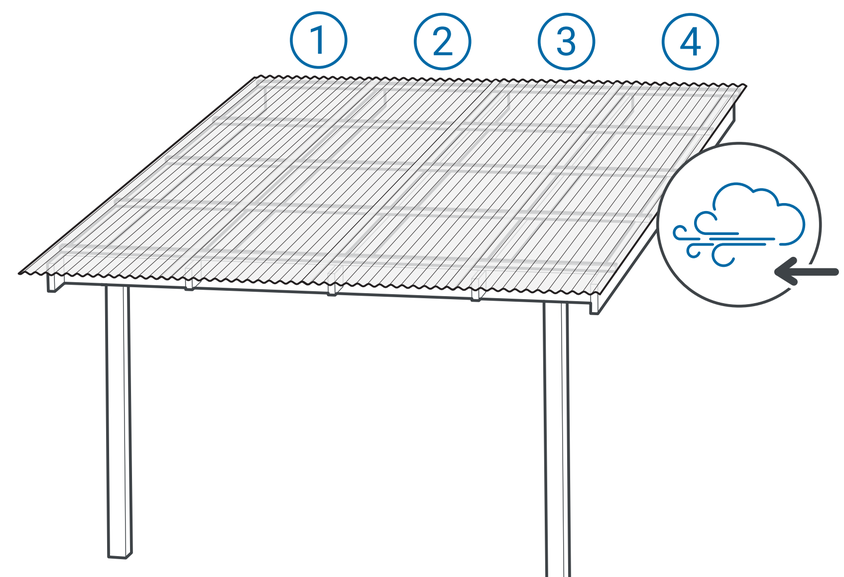

Przed montażem

Montaż

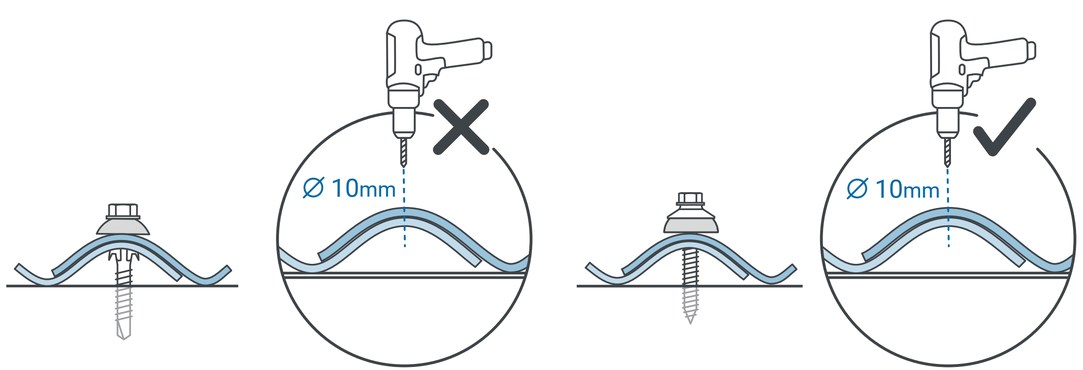

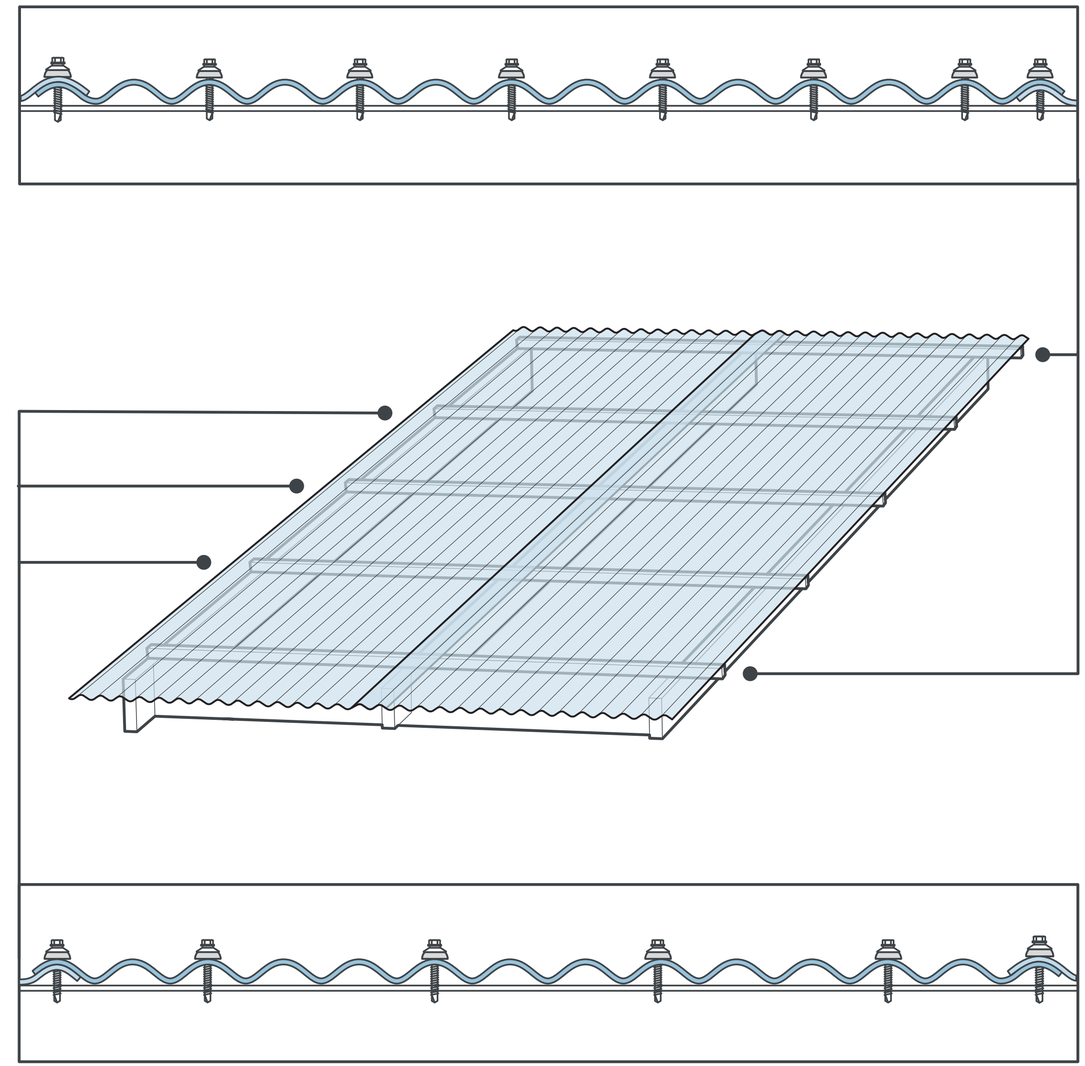

Przed montażem

Nie należy stawać bezpośrednio na arkuszach między krokwiami!
Podczas montażu SUNTUF lub wykonywania prac konserwacyjnych należy zawsze używać drabin lub desek wspornikowych, podpartych co najmniej trzema elementami konstrukcji dachu.

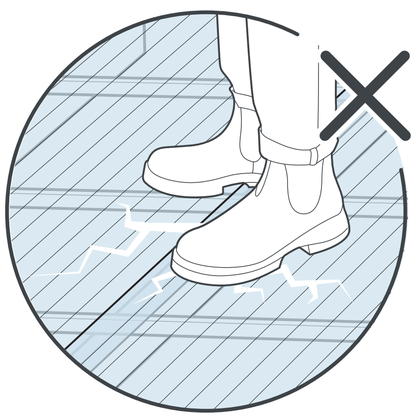

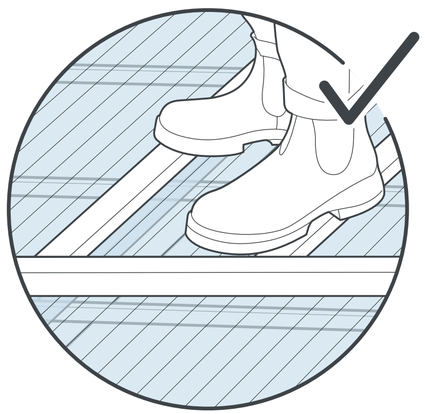

01

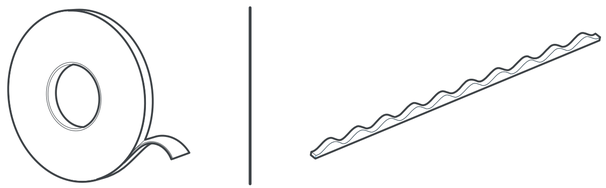

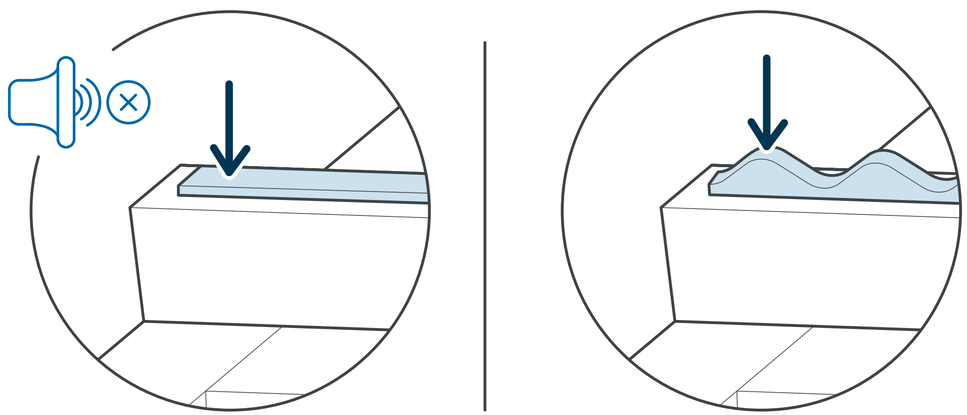

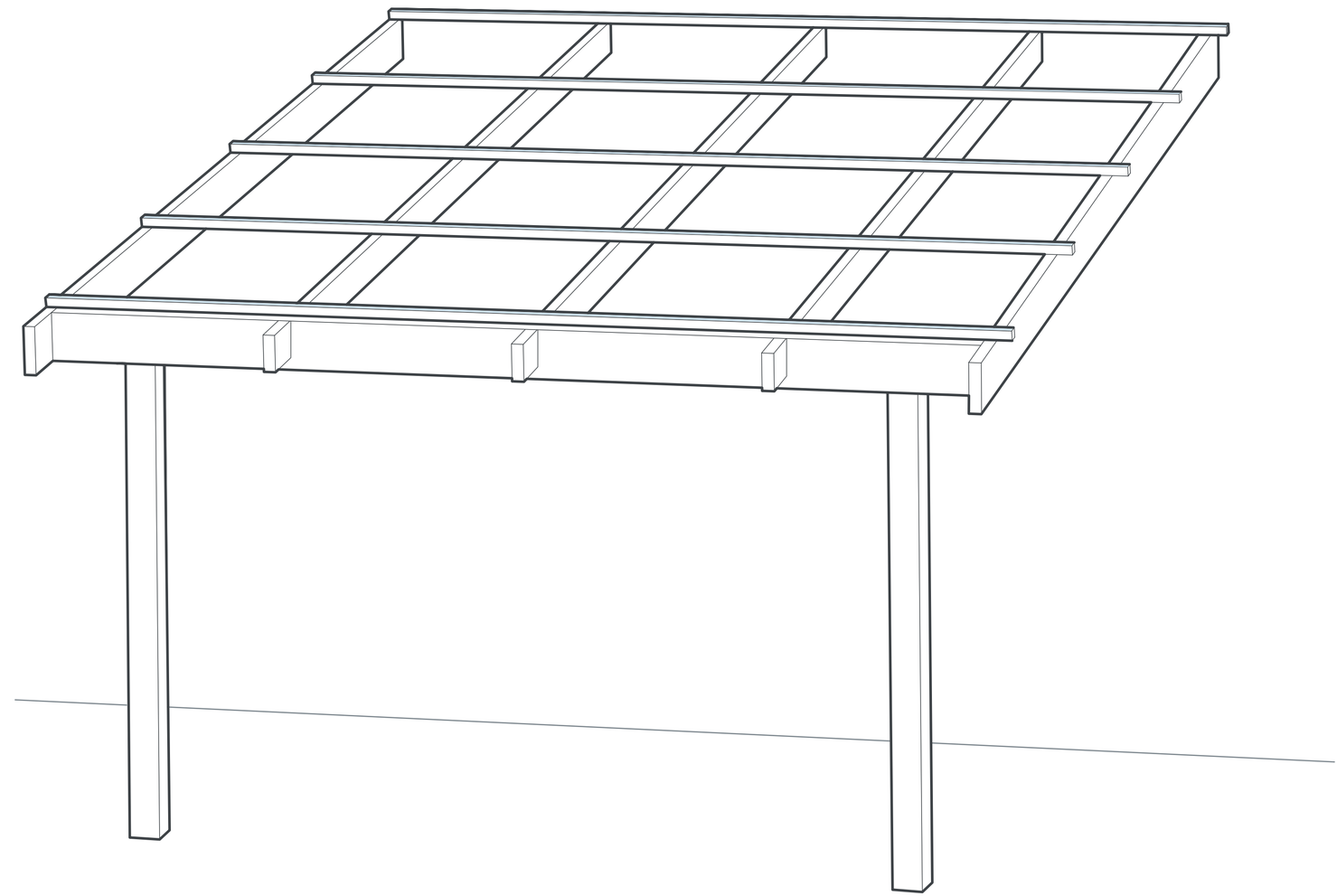

02

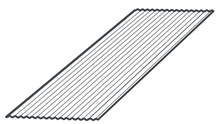

x1

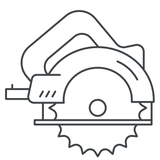

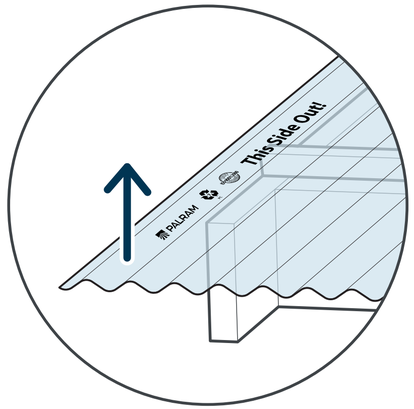

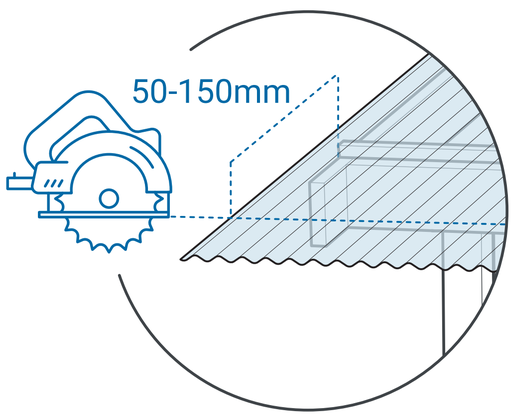

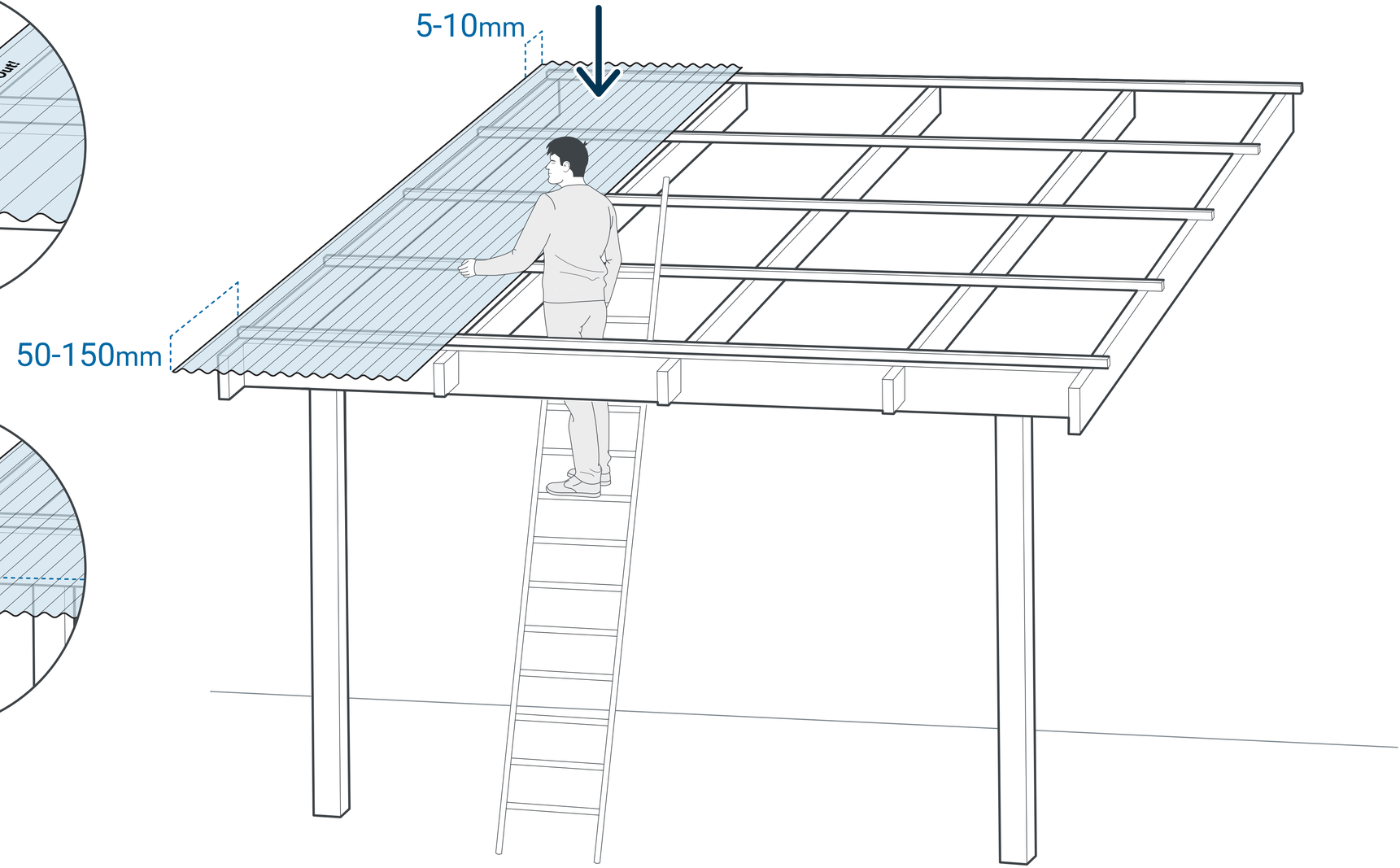

03

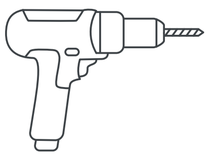

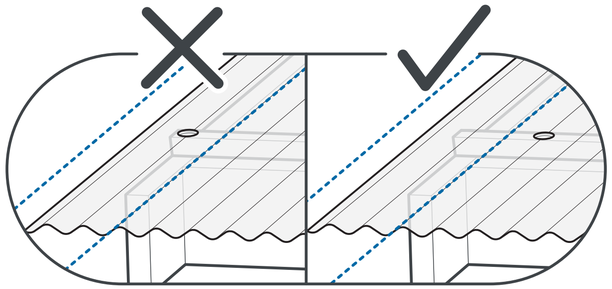

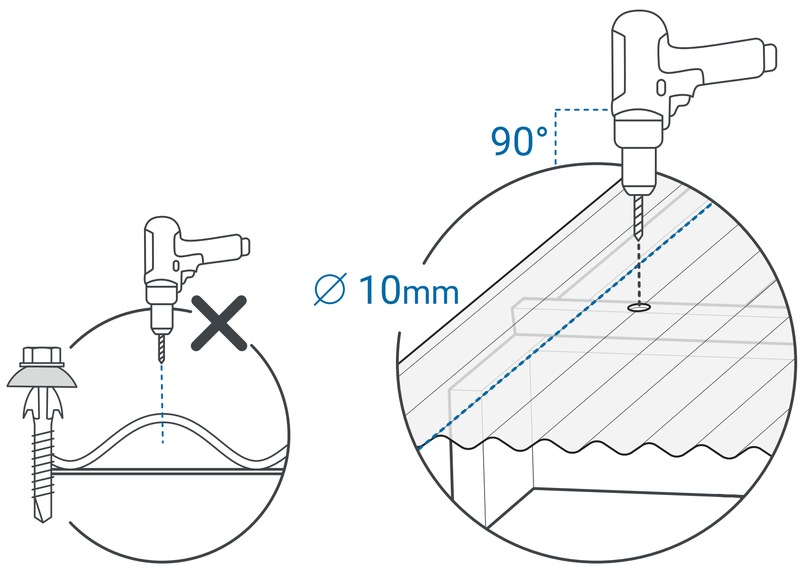

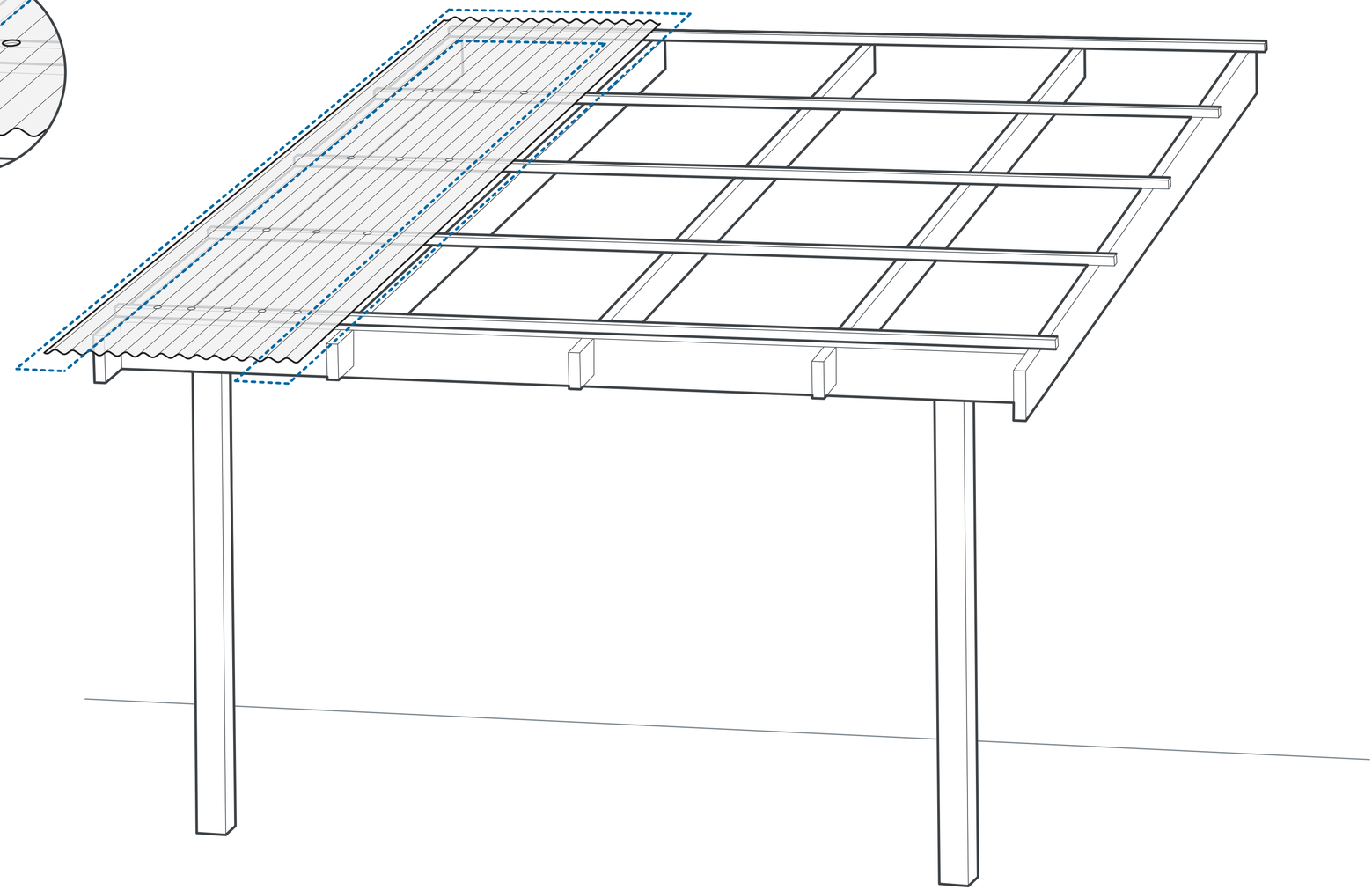

04

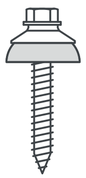

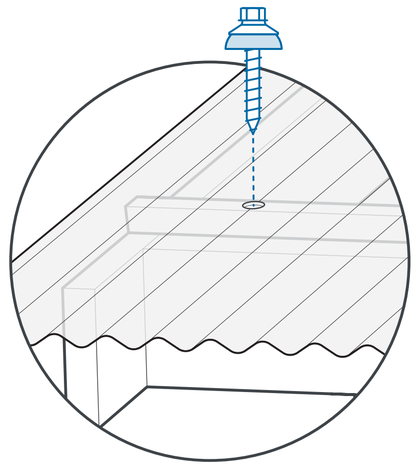

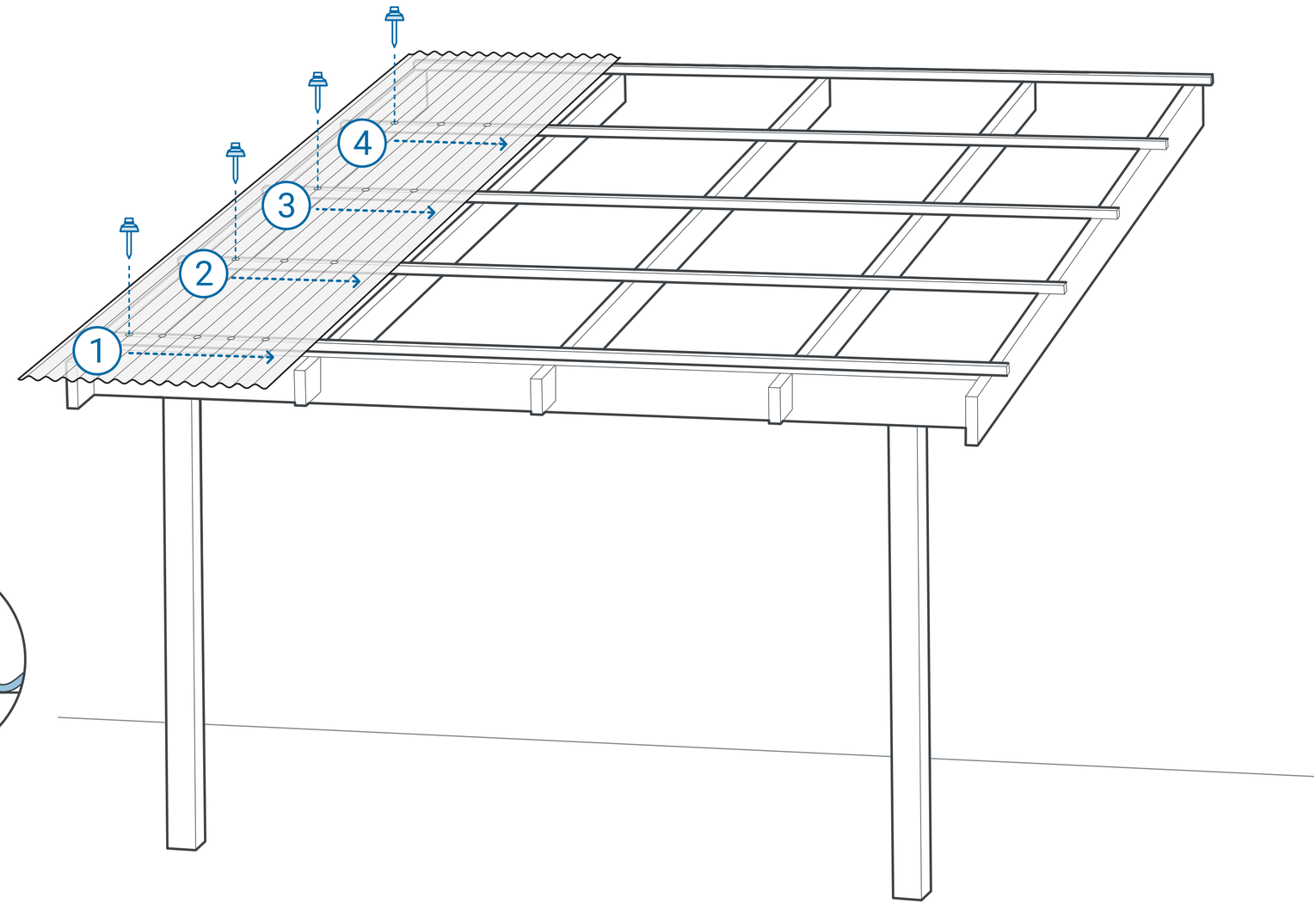

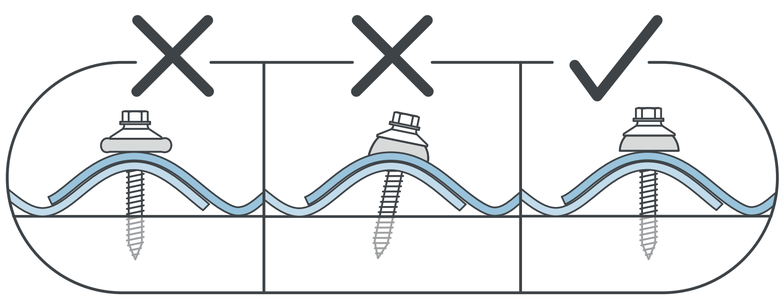

05

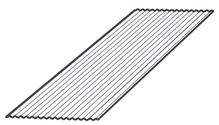

x1

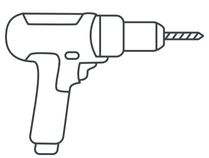

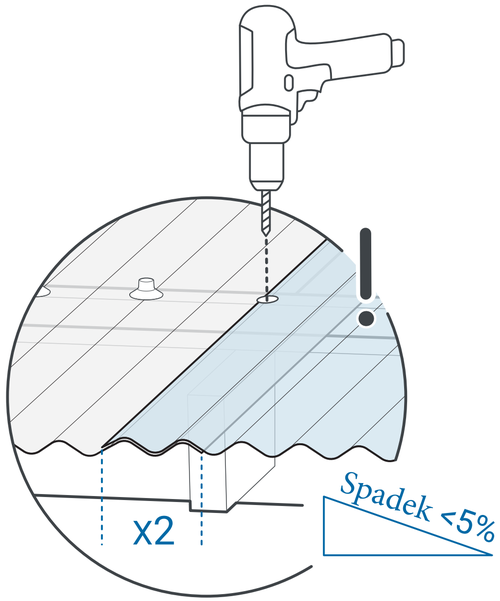

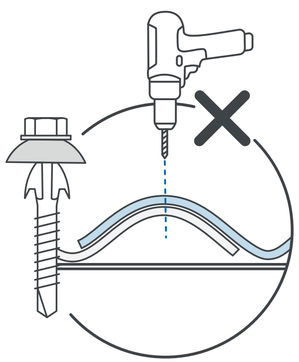

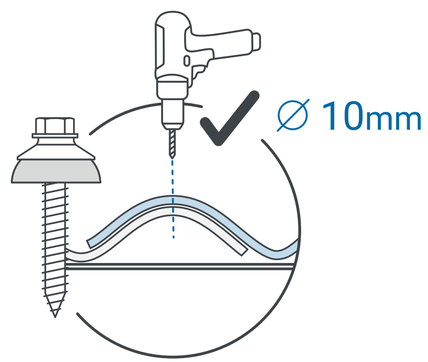

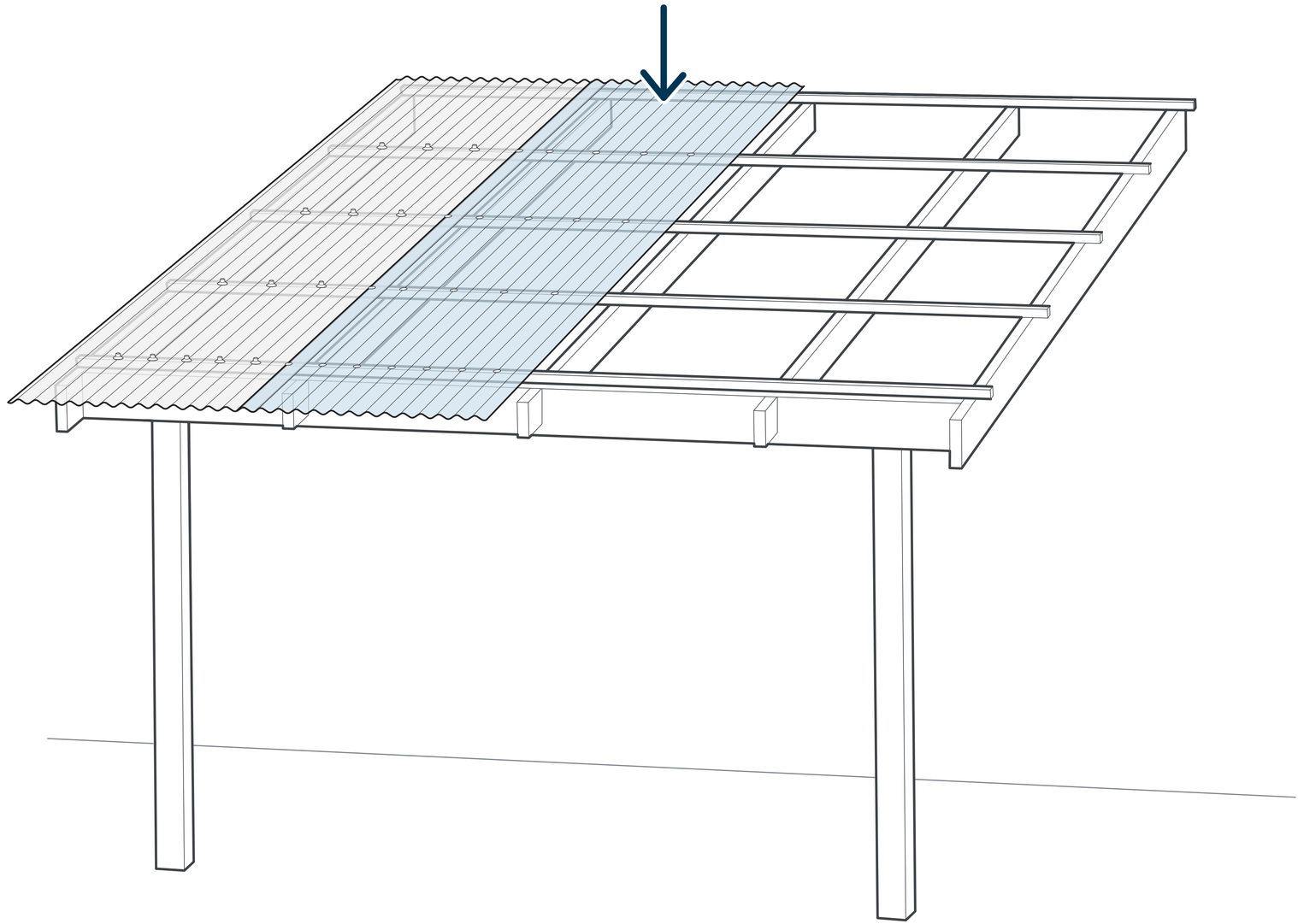

06

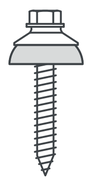

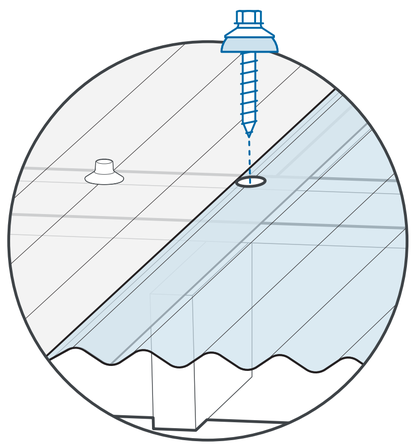

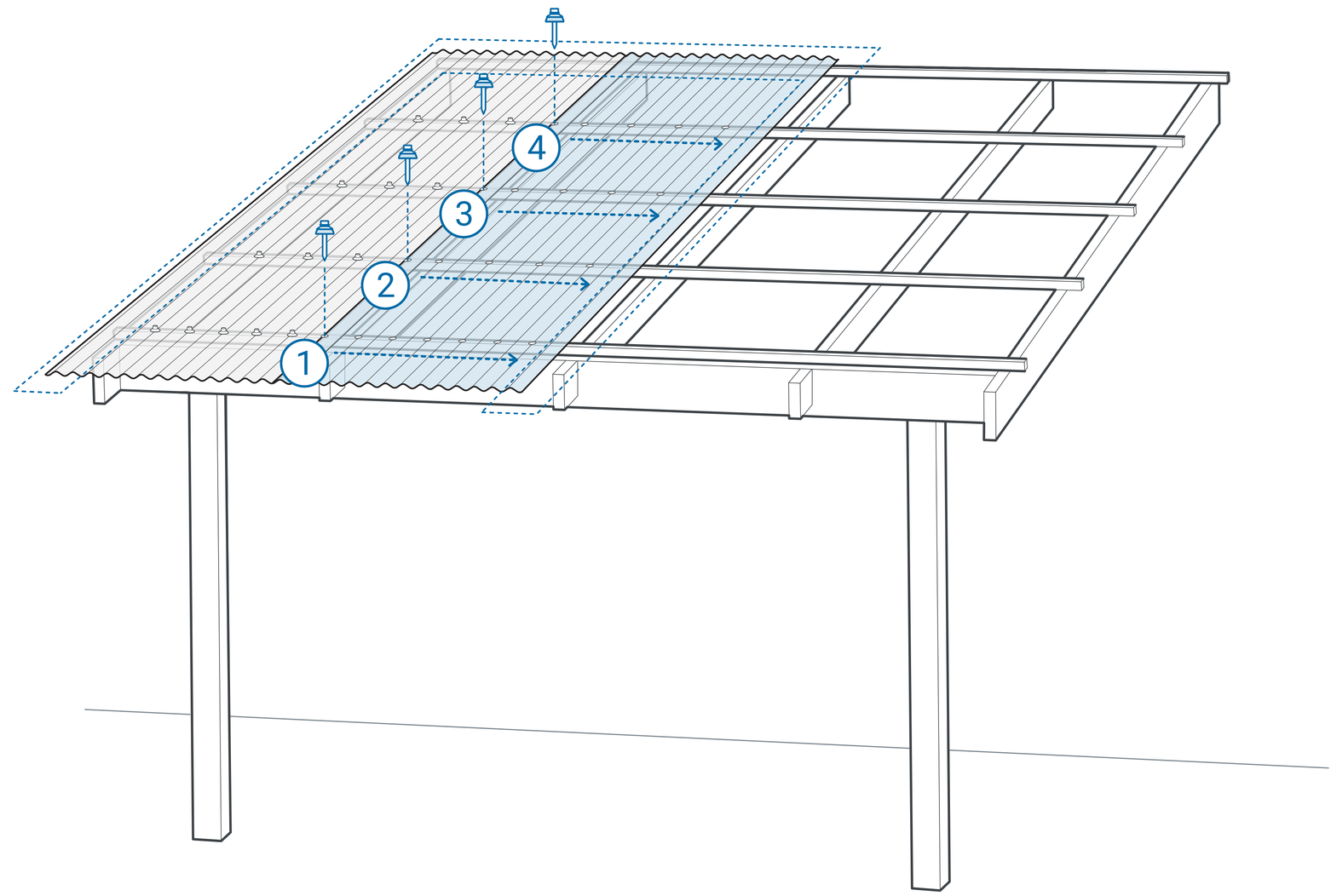

07

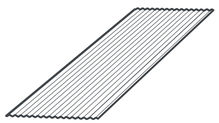

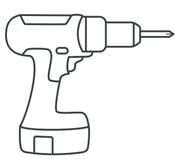

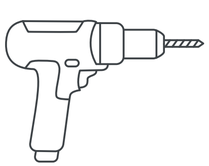

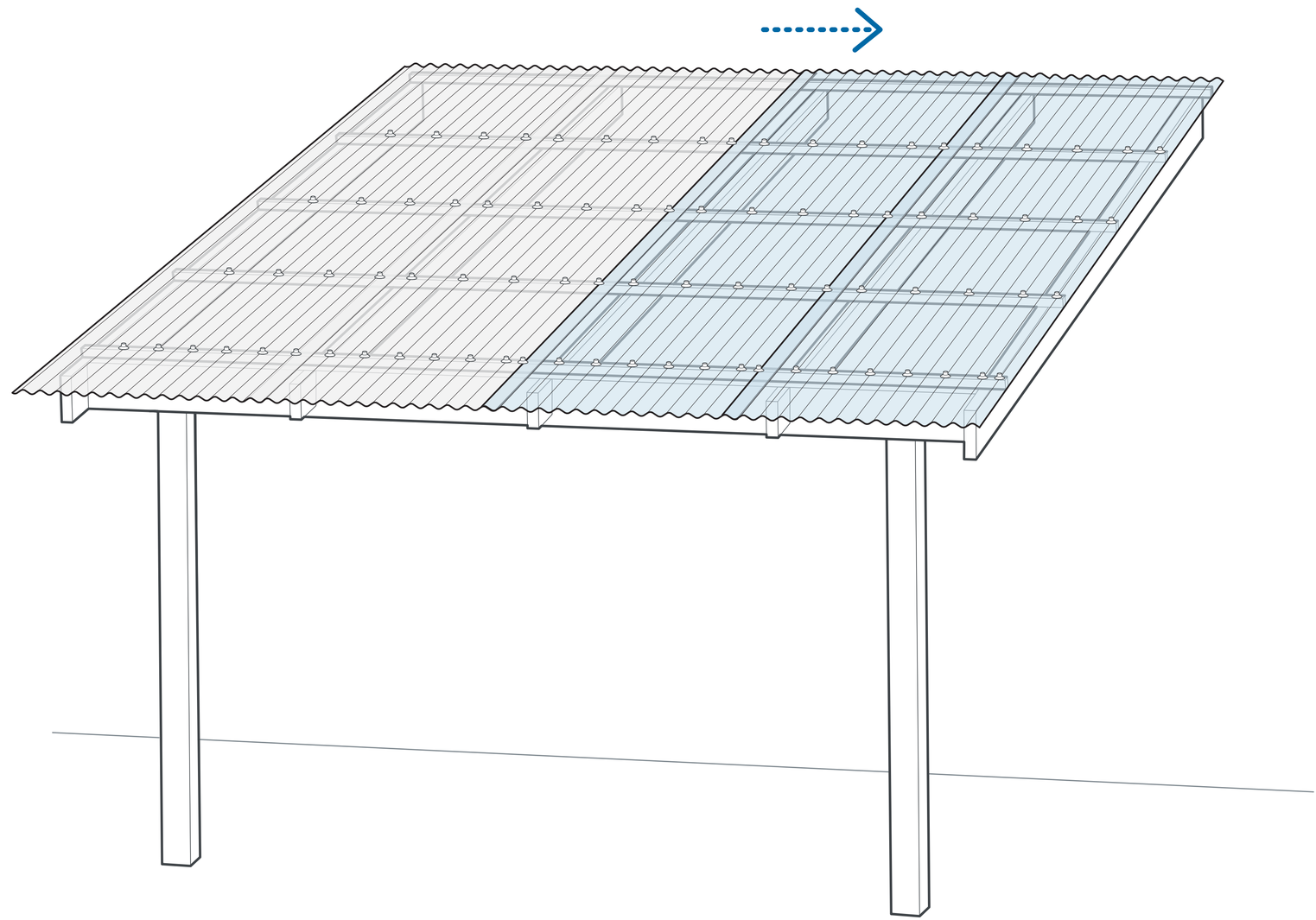

08

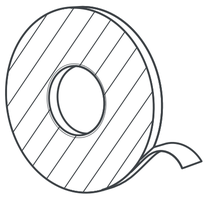

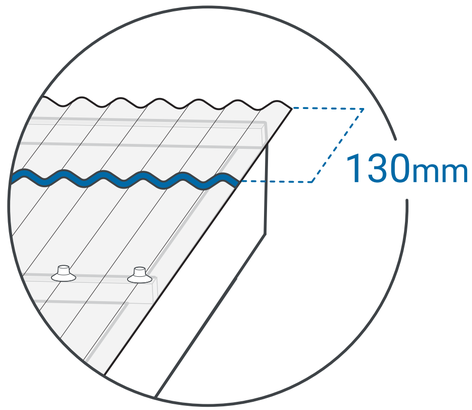

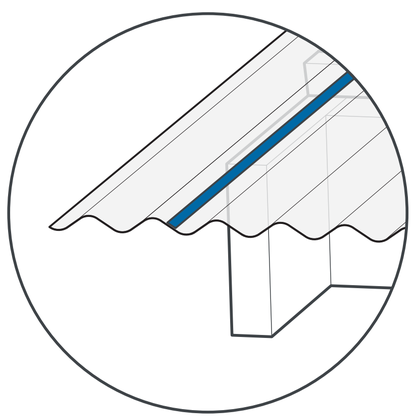

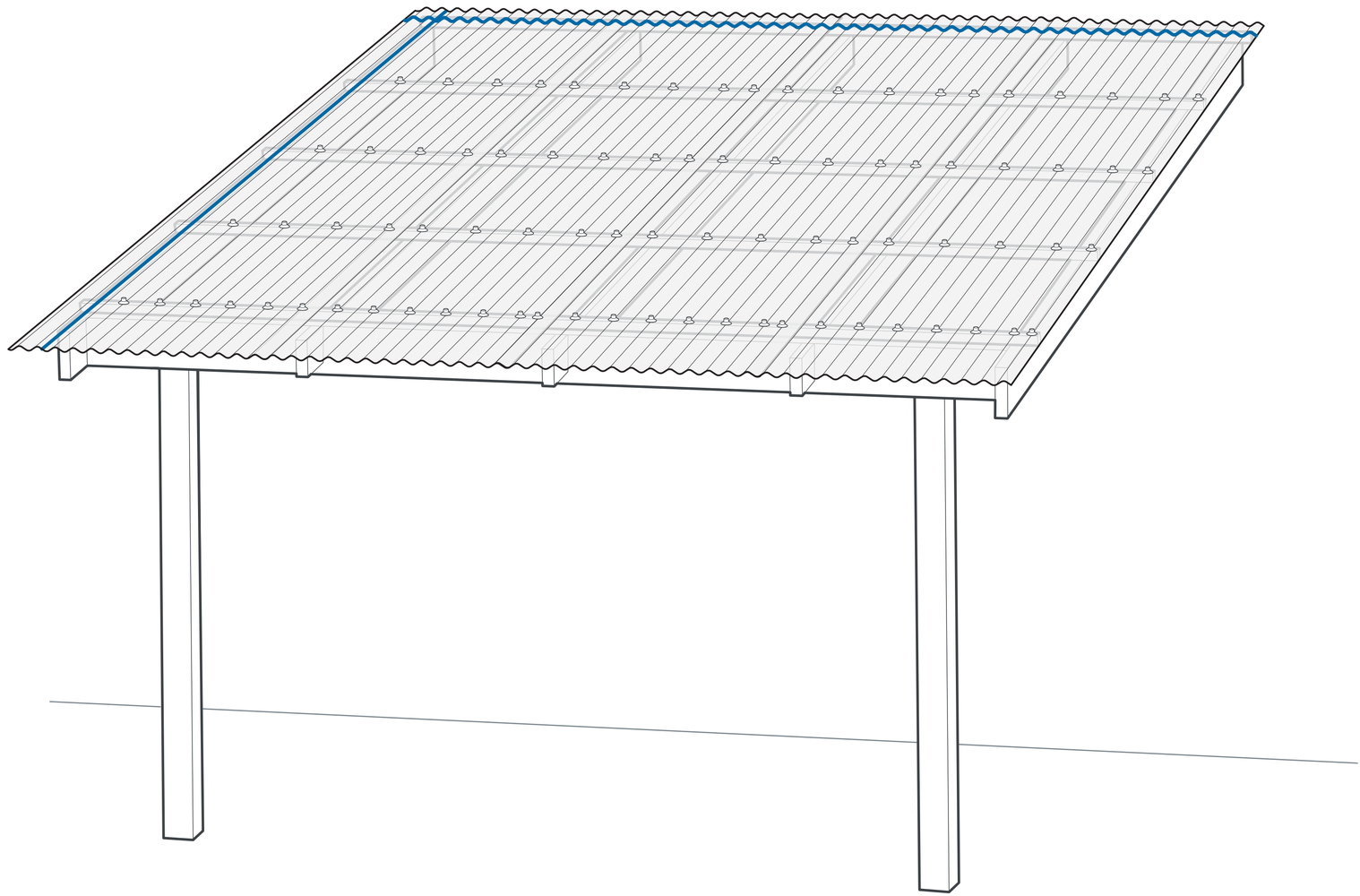

09

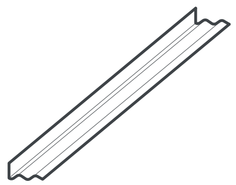

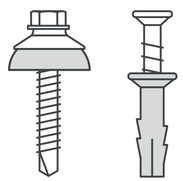

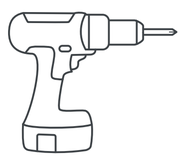

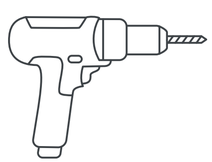

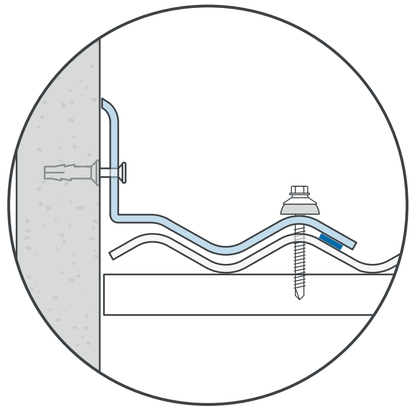

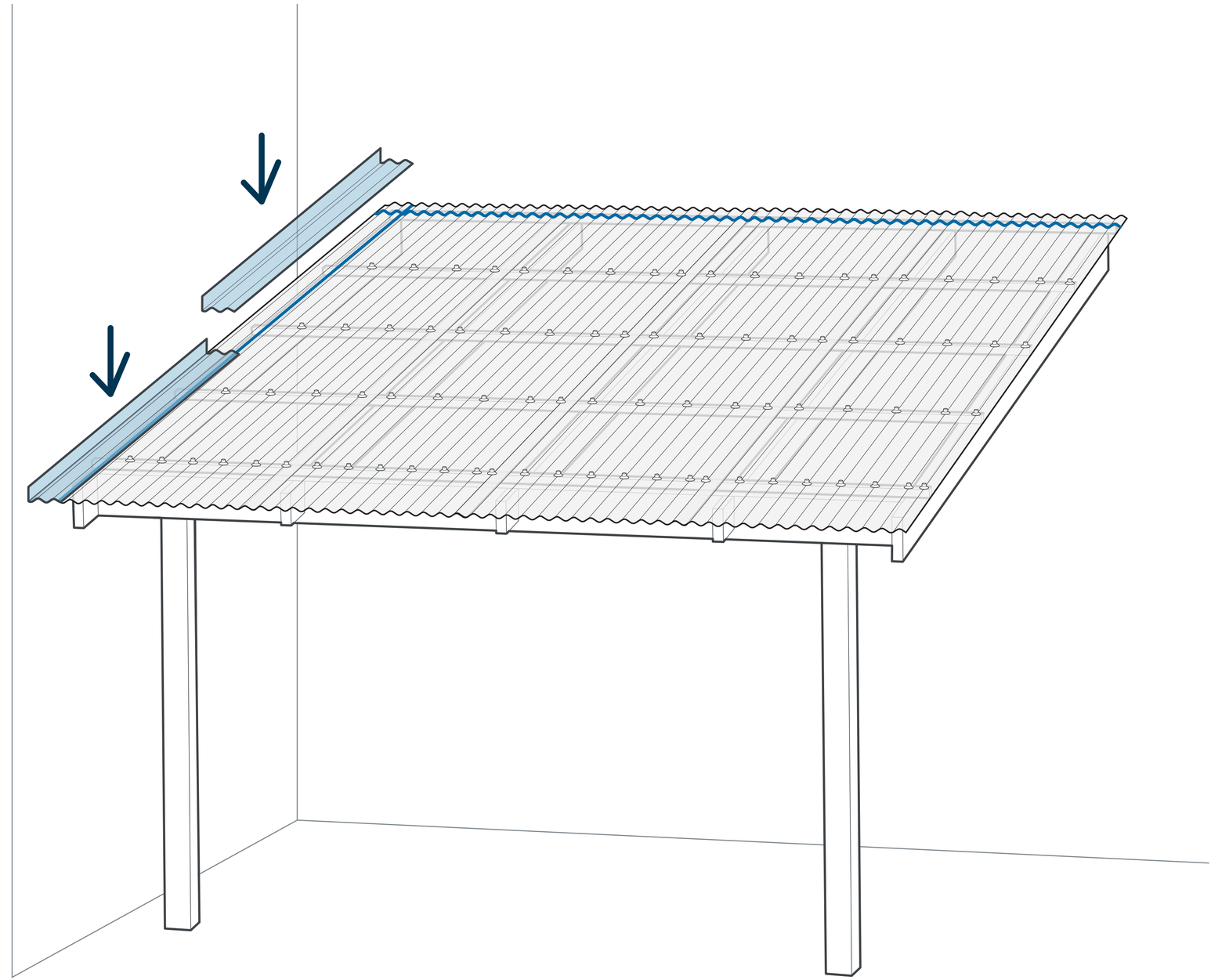

10

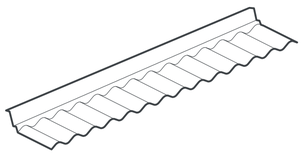

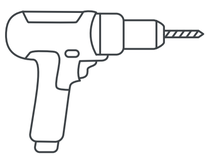

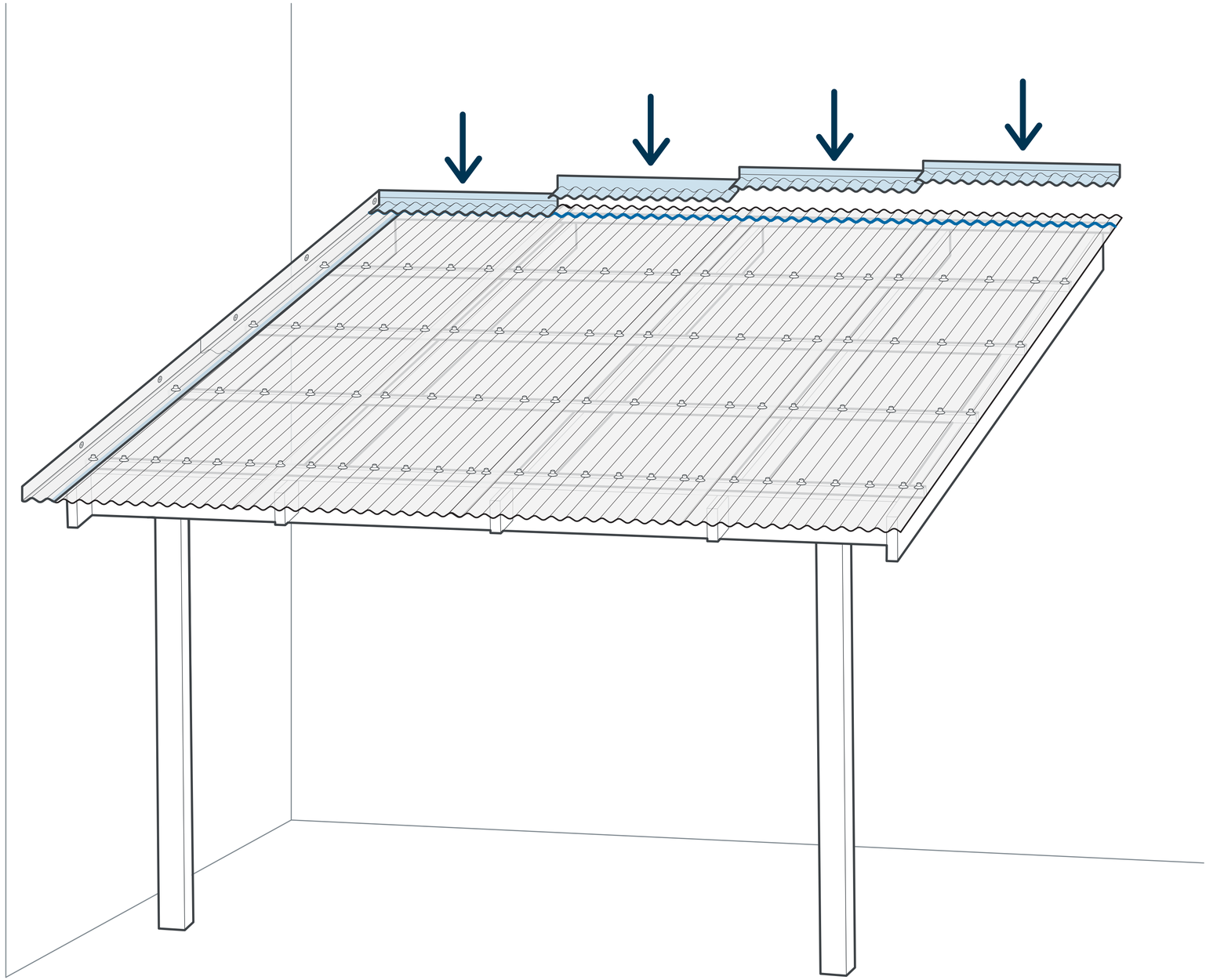

11

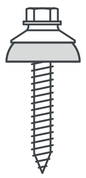

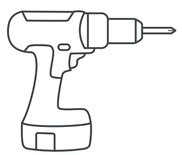

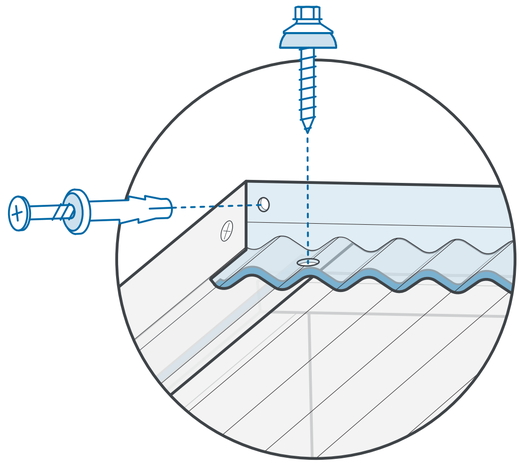

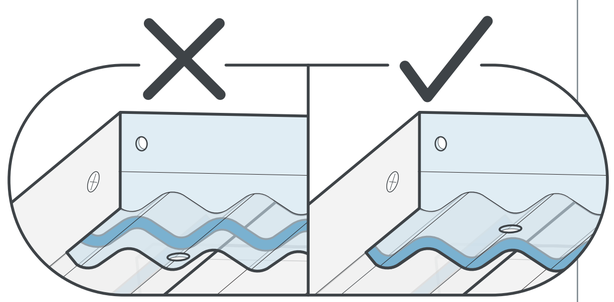

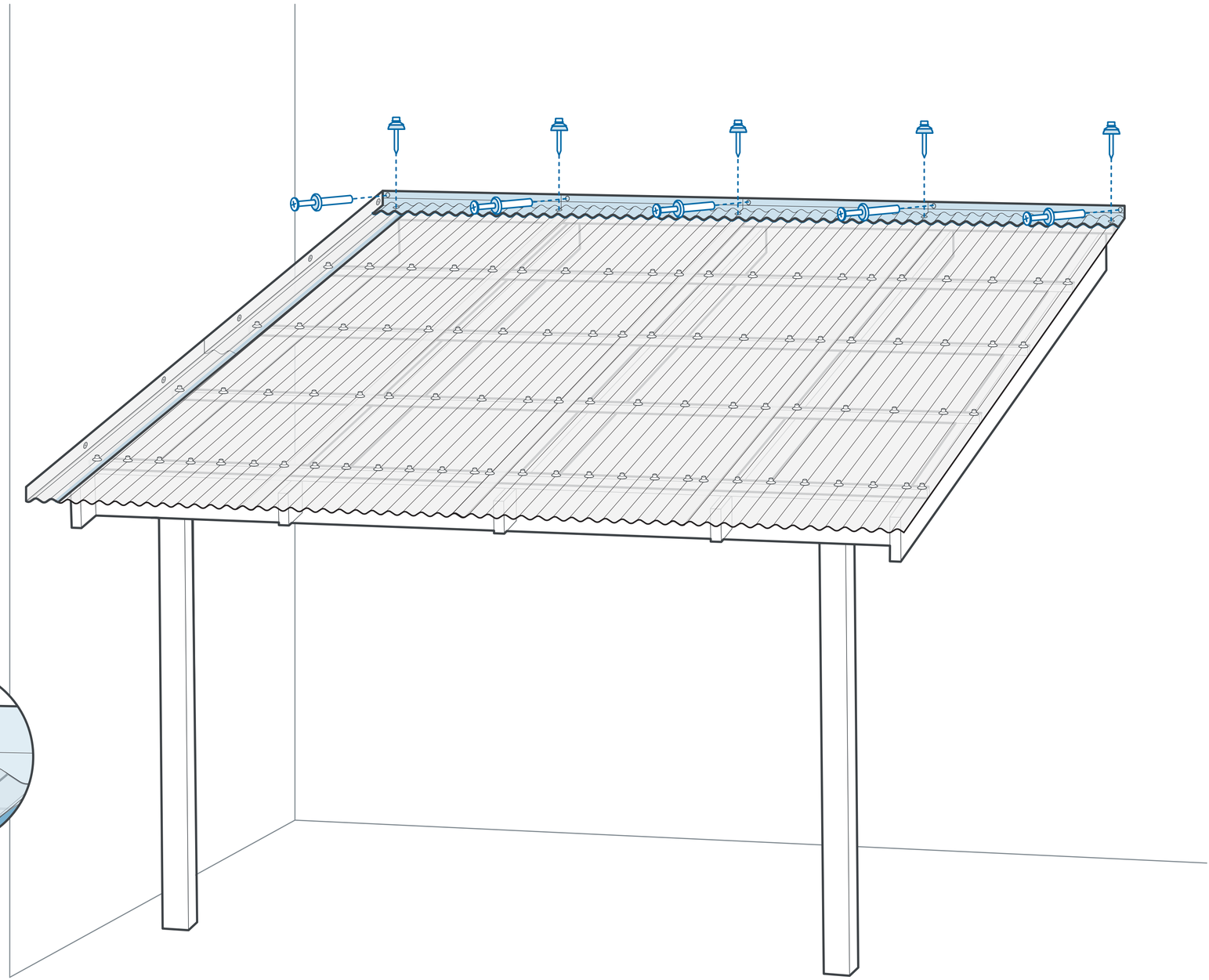

12

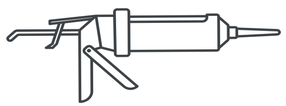

Użyj silikonu odpornego na promieniowanie UV, odpowiedniego do poliwęglanu.

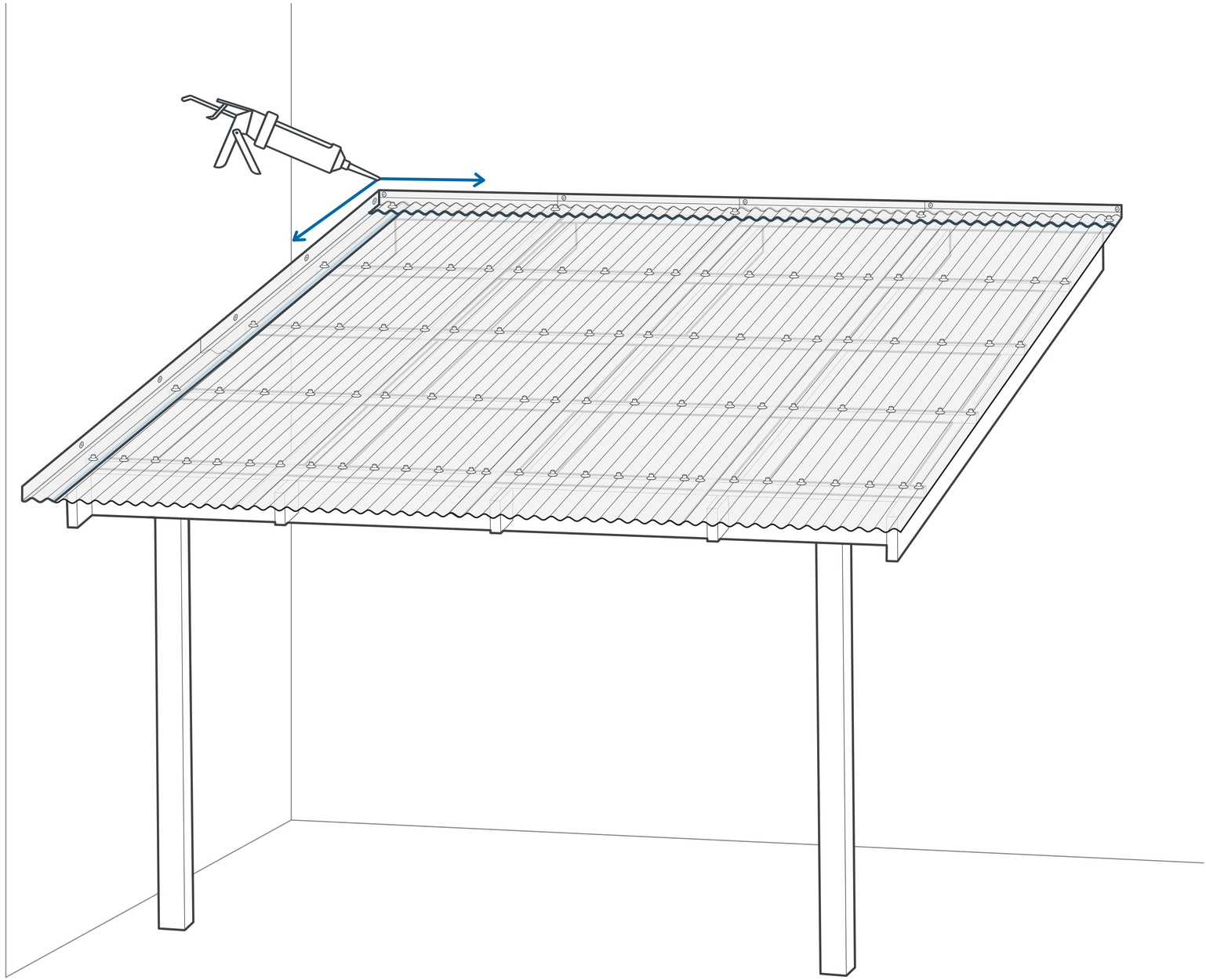

13

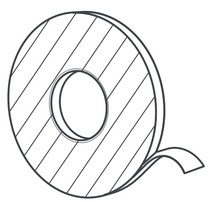

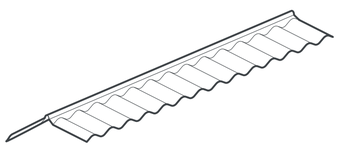

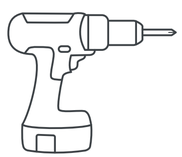

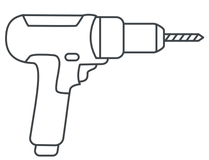

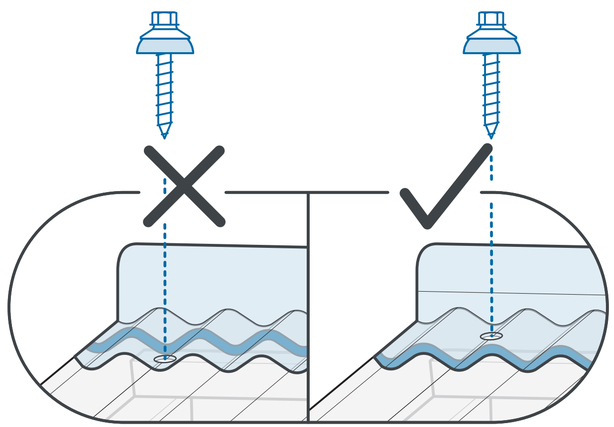

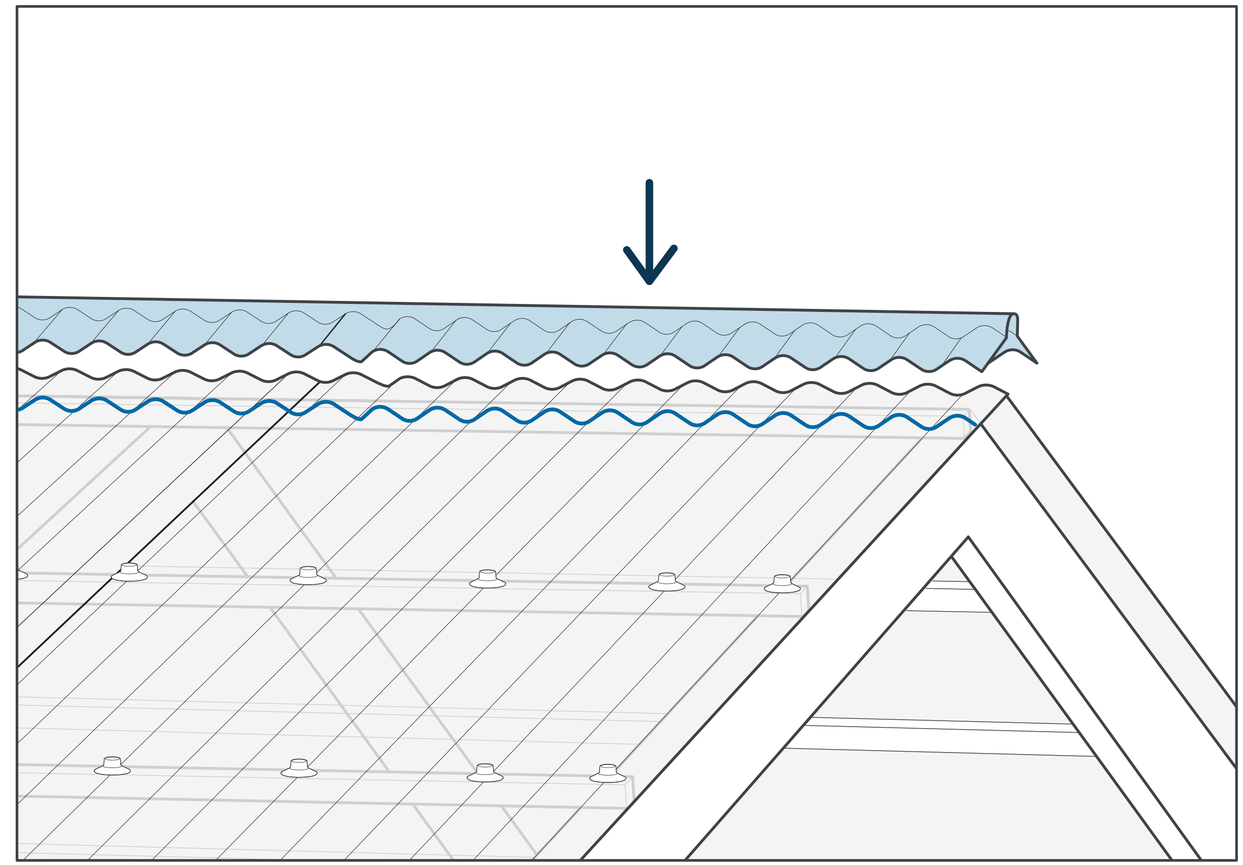

PALRAM

www.palram.com

Ponieważ firma Palram Industries nie ma kontroli nad sposobem wykorzystania materiałów przez inne podmioty, nie gwarantuje ona uzyskania takich samych wyników, jak opisane w niniejszym dokumencie. Każdy użytkownik materiału powinien przeprowadzić własne testy w celu określenia przydatności materiału do konkretnego zastosowania. Oświadczenia dotyczące możliwych lub sugerowanych zastosowań materiałów opisanych w niniejszym dokumencie nie mogą być interpretowane jako licencja na podstawie jakiegokolwiek patentu firmy Palram Industries obejmującego takie zastosowanie ani jako zalecenia dotyczące stosowania takich materiałów z naruszeniem jakiegokolwiek patentu. Firma Palram Industries ani jej dystrybutorzy nie ponoszą odpowiedzialności za straty poniesione w wyniku nieprawidłowego montażu materiału. Zgodnie z polityką naszej firmy dotyczącą ciągłego rozwoju produktów, zalecamy skontaktowanie się z lokalnym dostawcą Palram Industries w celu uzyskania najbardziej aktualnych informacji.
©1997 Palram Industries Ltd. | SUNTUF™ jest znakiem towarowym firmy Palram Industries Ltd.

RoHS Compliant Heavy Metal Free

EPSE CERTIFIED EUROPEAN QUALITY

ISO 9001 QUALITY ASSURANCE

607510 - 07.2025